コンパクトエジェクタ SXMPi (クラス B)

最大吸込量 185～220 l/min

METAL

コンパクトエジェクタ SXMPi (クラス B)

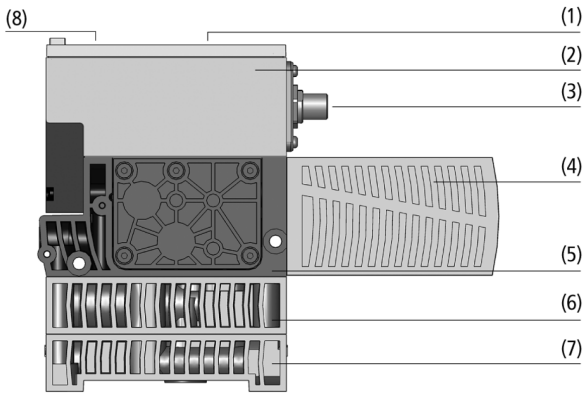

システムデザイン コンパクトエジェクタ SXMPi (クラス B)

業界特有のアプリケーションへの適合性

アプリケーション

- プレスショップにおける薄鋼板搬送など、油や粉塵の多い環境下での使用が可能な高機能タイプのコンパクトエジェクタ
- サイクルタイムを短縮し、生産性向上に寄与
- 真空システムにおける真空の生成と搬送システムのモニタリング
- NFC (近距離無線通信) を使用した本体情報の確認や機器設定の変更

デザイン

- 大型のインディケーターとパラメータなどの設定変更が容易な操作用キーパッド (1)
- 多様なモニタリング機能を有する制御部 (2)
- 電気接続口 (3): M12・5ピン (IO-Link クラスB: 電位分離機能付き)
- 取り外し可能なサイレンサ (4)、保護等級 IP65かつ堅牢なプラスチック製の本体 (5)、強力な真空破壊が可能なパワーモジュール (6)
- 真空エア・圧縮エア接続口 (7) は、付け外しが容易なクイックチェンジタイプも選択可能
- NFC (近距離無線通信) に対応 (8)

© J. Schmalz GmbH / 技術的な変更がある場合がございます / 上で生成された 13.12.2023

シュマルツに連絡してください。 Schmalz K.K / 〒224-0027 横浜市都筑区大棚町3001-7/ +81 45 565-5150 / schmalz@schmalz.co.jp

コンパクトエジェクタ SXMPi (クラス B)

最大吸込量 185～220 l/min

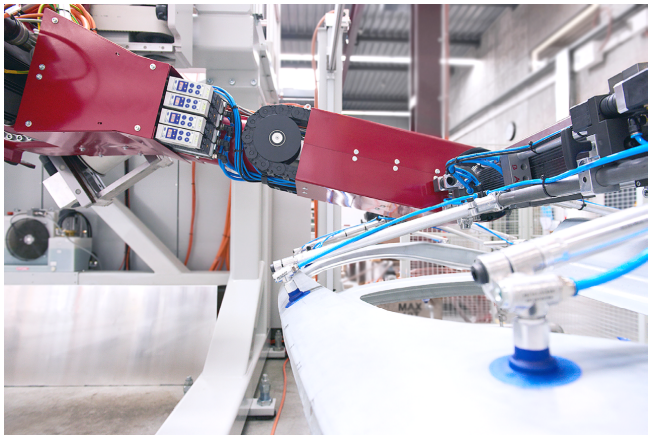

鋼板搬送に使用されるコンパクトエジェクタ SXMPi

製品特徴

- コントローラと通信するためのセンサとアクチュエータ用の個別の電気供給が火能な電位分離仕様
- スマートフォンなどNFC対応機器を介して、各種運転設定値の変更やエラー情報の確認が可能
- エアセービング機能を搭載し、エネルギーコストを最小限に抑制
- 真空回路のエア漏れの分析を含むモニタリングによって、真空システム停止前に不具合の兆候をとらえて保全を行え、ダウンタイムとエラーを削減
- ダブルソレノイドタイプをラインアップし、停電時のバルブ切替によるワークの落下を防止

発注コード コンパクトエジェクタ SXMPi (クラス B)

SXMPi	–	25	–	NC	–	H	–	PC	–	M12-5
1		2		3		4		5		6

1 – 製品仕様

タイプ	種類
SXMPi	真空破壊: 強力

2 – ノズル径

タイプ	サイズ
(例) 25	Ø 2.5 mm

3 – 吸着バルブ

タイプ	種類
NC	ノーマルクローズ
NO	ノーマルオープン
IMP	ダブルソレノイドバルブ

4 – エア接続

タイプ	種類
H	水平方向
Q	クイックチェンジ式

5 – オプション仕様

タイプ	種類
PC	供給圧モニタリング機能搭載

6 – 電気接続

タイプ	種類
M12-5	M12オネジ、5ピン

コンパクトエジェクタ SXMPi　クラスBは、すぐに接続できる製品として納品されます。 (電気接続ケーブルは別途お求めください)

アクセサリ: 電気接続ケーブル、クイックチェンジ用マニホールド

シュマルツに連絡してください。 Schmalz K.K / 〒224-0027 横浜市都筑区大棚町3001-7/ +81 45 565-5150 / schmalz@schmalz.co.jp

コンパクトエジェクタ SXMPi (クラス B)

最大吸込量 185～220 l/min

発注データ コンパクトエジェクタ SXMPi (クラス B)

型式	製品コード
SXMPi 25 NO H PC M12-5	10.02.02.05286
SXMPi 25 NO Q PC M12-5	10.02.02.05287
SXMPi 25 NO H M12-5	10.02.02.05288
SXMPi 25 NO Q M12-5	10.02.02.05289
SXMPi 30 NO H PC M12-5	10.02.02.05290
SXMPi 30 NO Q PC M12-5	10.02.02.05291
SXMPi 30 NO H M12-5	10.02.02.05292
SXMPi 30 NO Q M12-5	10.02.02.05293
SXMPi 25 NC H PC M12-5	10.02.02.05294
SXMPi 25 NC Q PC M12-5	10.02.02.05295
SXMPi 25 NC H M12-5	10.02.02.05296
SXMPi 25 NC Q M12-5	10.02.02.05297
SXMPi 30 NC H PC M12-5	10.02.02.05298
SXMPi 30 NC Q PC M12-5	10.02.02.05299
SXMPi 30 NC H M12-5	10.02.02.05300
SXMPi 30 NC Q M12-5	10.02.02.05301
SXMPi 25 IMP H PC M12-5	10.02.02.05302
SXMPi 25 IMP Q PC M12-5	10.02.02.05303
SXMPi 25 IMP H M12-5	10.02.02.05304
SXMPi 25 IMP Q M12-5	10.02.02.05305
SXMPi 30 IMP H PC M12-5	10.02.02.05306
SXMPi 30 IMP Q PC M12-5	10.02.02.05307
SXMPi 30 IMP H M12-5	10.02.02.05308
SXMPi 30 IMP Q M12-5	10.02.02.05309

発注データ アクセサリ コンパクトエジェクタ SXMPi (クラス B)

型式		製品コード
接続ケーブル、M12-5ソケット、5m、PUR、ストレート	ASK B-M12-5 5000 K-5P	21.04.05.00080
エジェクタテスター	EJEK-TEST SMPi/SCPi	10.02.02.03588
ベースプレート	GPQ1 122x46x43 SXPi/SXMPi	10.02.02.02473
ベースプレート	GPQ2 122x87x48 SXPi/SXMPi	10.02.02.02154

テクニカルデータ コンパクトエジェクタ SXMPi (クラス B)

型式		最大真空度 [%]	吸込量（最大）[l/min]	吸込量（最大）[m³/h]	吸着時のエア消費量 [l/min]	吸着時のエア消費量 [m³/h]	真空破壊時の最大エア消費量 [l/min]
SXMPi	25	85	185	11.1	290	18	320
SXMPi	30	85	220	13.2	380	23	320

型式		ノイズレベルフリー [dB(A)]	圧力範囲（作動圧） [bar]	圧縮エア推奨ホース内径 [mm]*	真空エア推奨ホース内径 [mm]**	本体質量 [kg]	作動温度 [°C]
SXMPi	25	67	3.0 - 6.0 bar	8	9	1	0 ～ 50 °C
SXMPi	30	72	3.0 - 6.0 bar	8	9	1	0 ～ 50 °C

*最大長2 m用

**最大長2 m用

シュマルツに連絡してください。 Schmalz K.K / 〒224-0027 横浜市都筑区大棚町3001-7/ +81 45 565-5150 / schmalz@schmalz.co.jp

コンパクトエジェクタ SXMPi (クラス B)

最大吸込量 185～220 l/min

パフォーマンスデータ コンパクトエジェクタ SXMPi (クラス B)

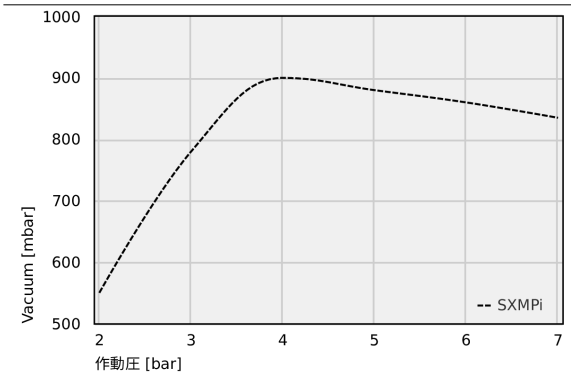

異なる作動圧での到達真空度

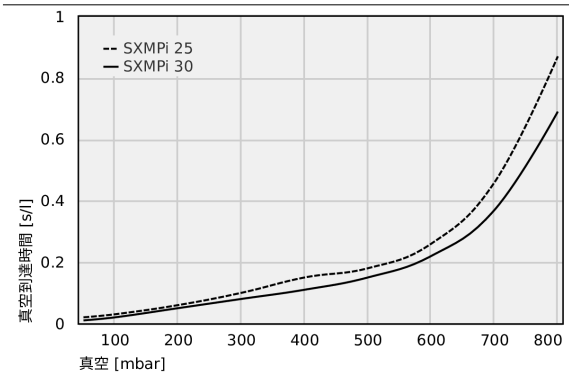

各真空レベルにおける真空到達時間 [s/l]

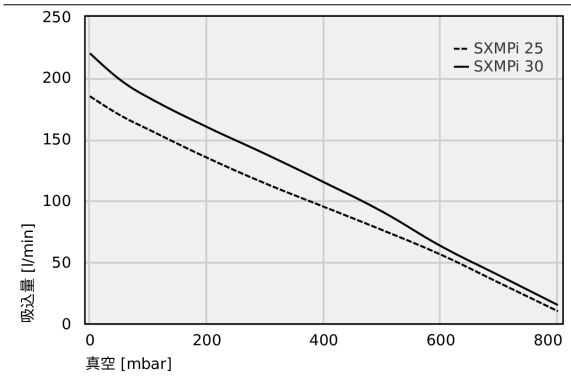

各到達真空圧における吸込量 [l/min]

異なる作動圧での到達真空度

	2	3	4	5	6	7
SXMPi	550.00	780.00	900.00	880.00	860.00	835.00

シュマルツに連絡してください。 Schmalz K.K / 〒224-0027 横浜市都筑区大棚町3001-7/ +81 45 565-5150 / schmalz@schmalz.co.jp

コンパクトエジェクタ SXMPi (クラス B)

最大吸込量 185～220 l/min

各真空レベルにおける真空到達時間 [s/l]

	50	100	200	300	400	500	600	700	800
SXMPi 25	0.02	0.03	0.06	0.10	0.15	0.18	0.26	0.46	0.87
SXMPi 30	0.01	0.02	0.05	0.08	0.11	0.15	0.22	0.37	0.69

各到達真空圧における吸込量 [l/min]

	0	50	100	200	300	400	500	600	700	800
SXMPi 25	185	170	158	135	114	95	76	56	33	10
SXMPi 30	220	199	184	160	138	115	91	63	39	15

シュマルツに連絡してください。 Schmalz K.K / 〒224-0027 横浜市都筑区大棚町3001-7/ +81 45 565-5150 / schmalz@schmalz.co.jp

コンパクトエジェクタ SXMPi (クラス B)

最大吸込量 185～220 l/min

デザインデータ コンパクトエジェクタ SXMPi (クラス B)

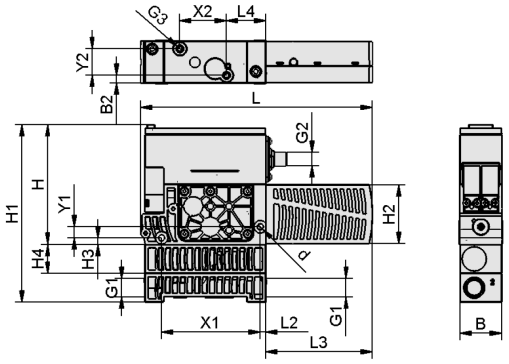

SXMPi H

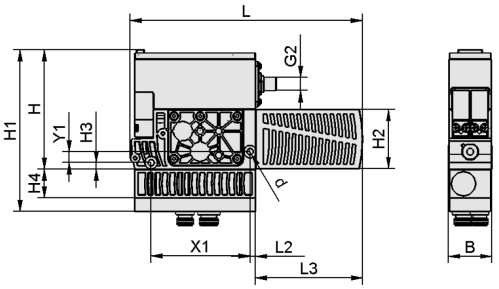

SXMPi Q

シュマルツに連絡してください。 Schmalz K.K / 〒224-0027 横浜市都筑区大棚町3001-7/ +81 45 565-5150 / schmalz@schmalz.co.jp

コンパクトエジェクタ SXMPi (クラス B)

最大吸込量 185～220 l/min

デザインデータ コンパクトエジェクタ SXMPi (クラス B)

型式		B [mm]	B2 [mm]	d [mm]	G1	G2	G3	H [mm]	H1 [mm]	H2 [mm]	H3 [mm]	H4 [mm]	L [mm]	L2 [mm]	L3 [mm]	L4 [mm]	X1 [mm]	X2 [mm]	Y1 [mm]	Y2 [mm]
SXMPi	H	39	7	6	G3/8-F	-	M5-F	108.0	160	54.0	6	26	210.0	5	97	36	89	42	10	24
SXMPi	Q	39	-	6	-	-	-	108.0	146	54.0	6	26	210.0	5	97	-	89	-	10	-

マルチメディアによる製品紹介

メディア	リンク
製品紹介映像	https://vimeo.com/147436675

シュマルツに連絡してください。 Schmalz K.K / 〒224-0027 横浜市都筑区大棚町3001-7/ +81 45 565-5150 / schmalz@schmalz.co.jp